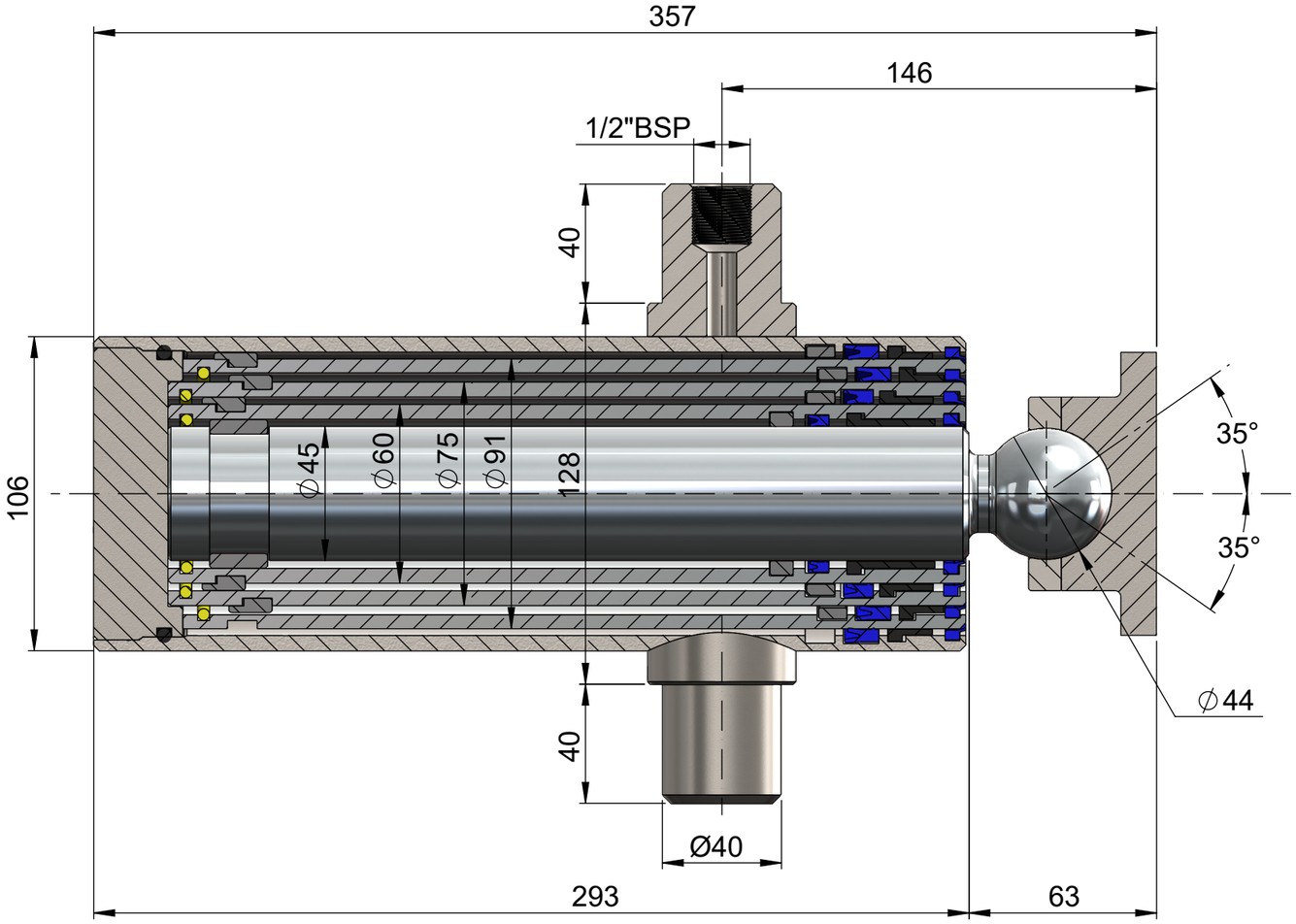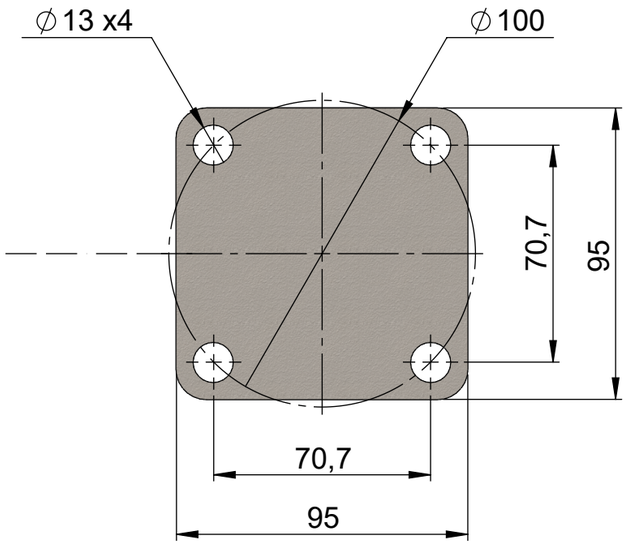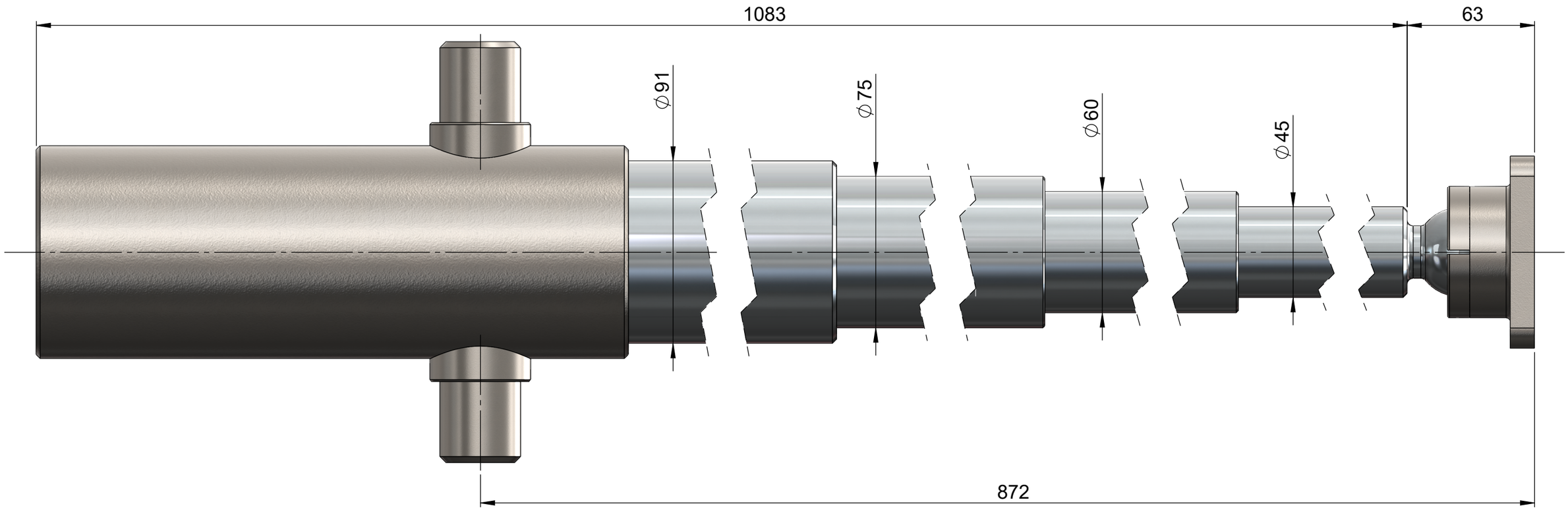SPH340934
Stroke:726mm